# ESQUEMA ELÉCTRICO / CIRCUIT DIAGRAM TT 600 VR03
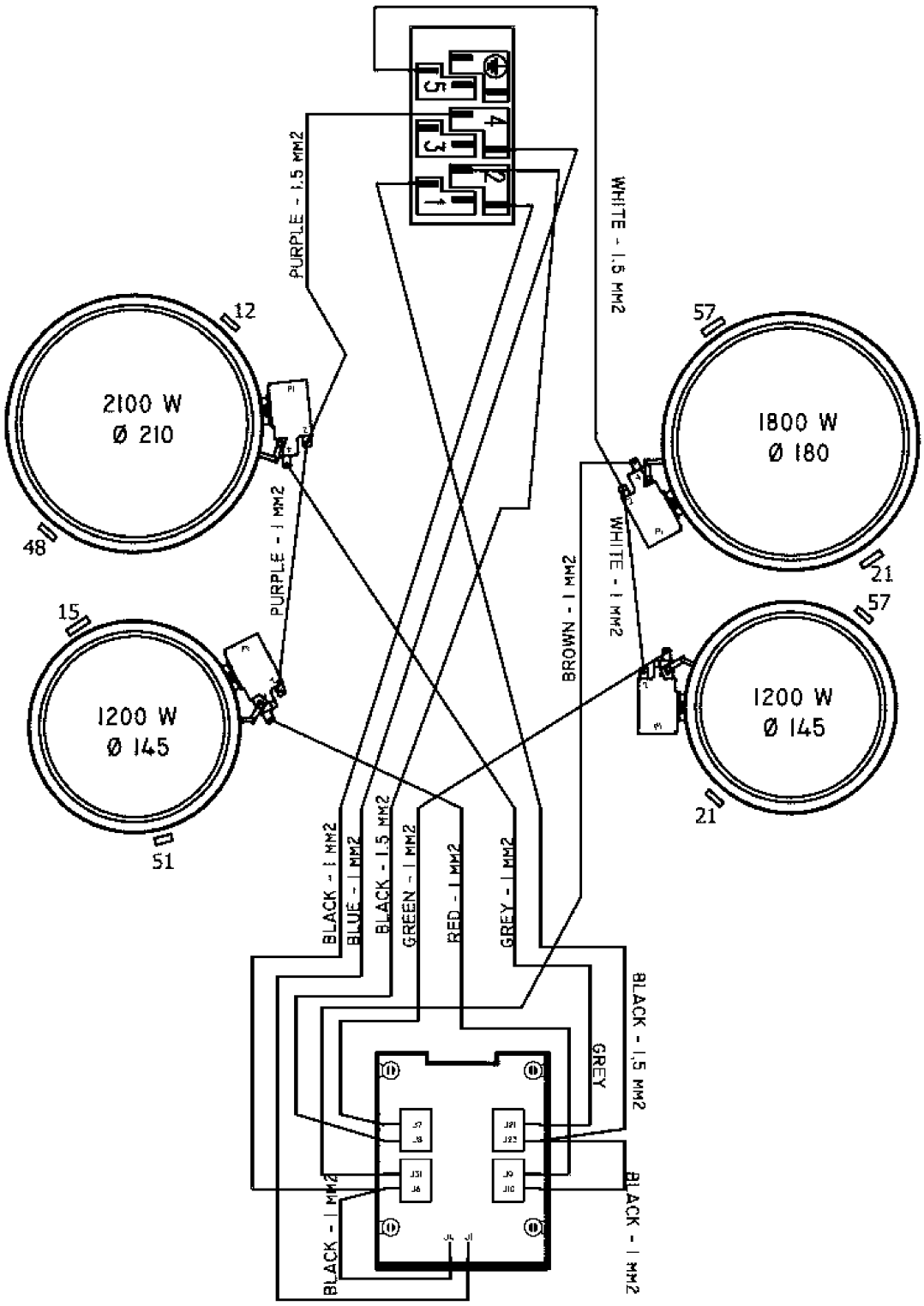
## TOUCH CONTROL EIKA